07.21.03.xx
BERG New Holland BFR-3

DE

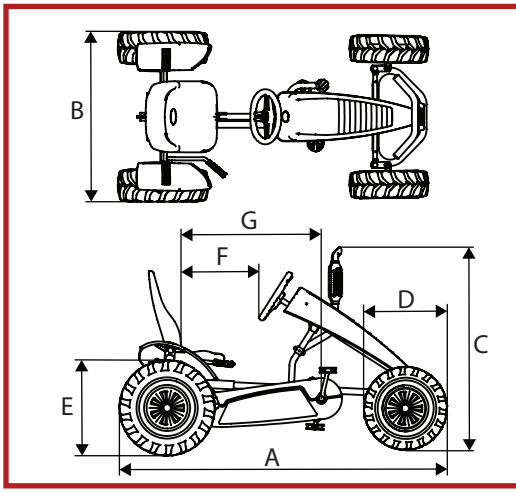

Größe in cm:	
A	157,5
B	88
C	102
D	40
E	46
F	Min: ±23 Max: ±54
G	Min: ±50 Max: ±81

5 - 99

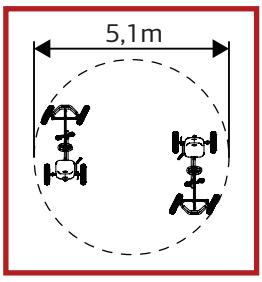

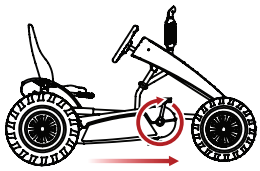

Gang 1: 1 Drehung = 1,7m
Gang 2: 1 Drehung = 2,3m
Gang 3: 1 Drehung = 3,1m

Spezifikationen:

Gewicht: 53kg	
Max Gewicht des Fahrers: 100kg Max Größe des Fahrers: 2m	
Karton 1 (Thema)	Abmessung: 100 x 58 x 41,5cm Gewicht: 30,6kg 10 auf Blockpalette (1,2 x 1m)
Karton 2 (Rahmen)	Abmessung: 100 x 58 x 41,5cm Gewicht: 31,5kg 10 auf Blockpalette (1,2 x 1m)
Reifentyp: nur Mantel	
Karton in Verpackung: 8,1kg Synthetisches Material in Verpackung: 1,0kg Hardboard in Verpackung: 0kg	
Aufsicht durch Erwachsene notwendig: JA	
EAN-code: 8715839051186	

Mit dem folgenden Zubehör kombinierbar:

18.08.00 - BERG Große Anhänger
18.25.14 - Basisanhänger Schwarz (+ Zusatzgerät)
15.37.05 - Soziussitz New Holland
15.63.01 - Überrollbügel Traxx
15.60.40 - Hebevorrichtung vorne
15.60.30 - Hebevorrichtung hinten (Art. nr. 15.60.30.03 oder mehr)
15.60.50 - Ladeschaufel *
15.60.60 - Schieber *
15.60.55 - Palettengabel *
15.03.32 - Vorne-Kottflügel, schwarz
15.63.41 - BERG 'Heavy Duty' Bremsblock
15.63.42 - BERG Kennzeichenset
50.99.42 - Fahne (ohne Halterung)
56.09.03 - Halterung Fahne
15.24.70 - Rundumleuchte auf Stange
16.24.20 - Blaues Gehäuse für Rundumlicht
15.24.80 - Rundumleuchte für Überrollbügel
15.99.00 - Abdeckhauhe
15.24.10 - Sirene
15.20.01 - LED Scheinwerfer
15.23.12 - Bordcomputer
15.20.45 - Beleuchtungsset
12.20.20 - LED Rot
15.20.10 - LED Weiß
15.21.01 - Spiegelset
15.24.02 - Signalhorn

*Zusatzgerät fur Hebevorrichtung vorne oder Hebevorrichtung hinten

Wo gibt es mehr Platz als auf einem Bauernhof? Mit diesem BERG New Holland erlebst du die schönsten Abenteuer. Der Entwurf des Pedal-Gokarts basiert auf einem echten New Holland-Traktor, und er hat eine echte New Holland-Lizenz! Die imposanten groben Reifen sorgen auch im Matsch für gute Bodenhaftung. Mit seinen tollen Farben, Etiketten und dem Auspuff ist dies ein New Holland für die echten Fans!

Und denk dran: Mit dem Zubehör von BERG macht das Spielen gleich noch mehr Spaß! Wie wäre es beispielsweise mit einer Hebevorrichtung vorn oder hinten? Kombiniert mit einer Ladeschaufel oder Palettengabel? Oder was hältst du von einem Überrollbügel mit Rundumlicht? Mit diesem Pedal-Gokart wirst du der beste Bauer der ganzen Nachbarschaft! Wir sind bereit, und du?

USP's

- Mit einzigartigem BFR-3 System. Dadurch hat dieser Pedal-Gokart eine Rücktrittbremse und er kann vorwärts- und rückwärts fahren. Dazu brauchen keine Knöpfe gedrückt oder Hebel umgelegt zu werden. Du brauchst einfach nur vorwärts oder rückwärts in die Pedale zu treten.
- Dank des Freilaufs können die Pedale während der Fahrt in Ruhelage gehalten werden. Das bietet zusätzliche Sicherheit.
- Garantiert viele Jahre Spielspaß – geeignet ab 5 Jahren bis zu jedem Alter (auch noch mit 99!).
- Der Sitz lässt sich in sechs Positionen einstellen.
- Die kugelgelagerten Räder drehen sich leicht und schnell. Dadurch kannst du länger fahren, ohne müde Beine zu bekommen.
- Dank der doppelten Kugelkopflenkung lässt sich der Pedal-Gokart mühelos steuern. Das macht ihn auch besonders wendig.
- Die Pendelachse sorgt auch auf unebenem Gelände für optimale Bodenhaftung, da immer alle vier Räder Bodenkontakt haben.
- Durch die Luftreifen werden Bodenhaftung und Fahrkomfort noch weiter verbessert.
- Der einfach zugängliche Kettenspanner ermöglicht ein schnelles und einfaches Nachspannen der vorderen Kette.
- Der Kettenkasten lässt sich einfach öffnen, wodurch Ketten und Nabe problemlos gewartet werden können.
- Die Spureinstellung der Vorderräder ist dank der verstellbaren Lenkstangen ganz einfach.
- Der Pedal-Gokart ist mit Parkbremse ausgestattet, die noch mehr Spielmöglichkeiten bietet und zur Sicherheit beiträgt.
- Mit CE-Kennzeichnung.
- Der Pedal-Gokart kann senkrecht gelagert werden. So lässt er sich auch bei knappem Platz gut verstauen.
- Standardmäßig mit Anhängerkupplung.
- BERG bietet eine breite Palette von Zubehör, das noch mehr Spielspaß garantiert, beispielsweise einen Sozius sitz oder Anhänger, eine Hebevorrichtung vorn oder hinten, ein Blinklicht und vieles mehr!
- Offizielles New Holland Lizenzprodukt
- Standardmäßig mit Reifen, die wie echte Traktorreifen aussehen (und mit extra großen Hinterrädern!).
- Dieses BFR-3-Modell mit Dreigangschaltung garantiert optimalen Fahrkomfort und ermöglicht hohe Geschwin digkeiten.

Unsere Pedal-Gokarts werden so entworfen, dass die meisten Benutzer komfortabel damit fahren können. Sollten die Pedale im Einzelfall zu schwergängig sein, kann optional die Pedalachse ausgetauscht werden. Dann lassen sich die Pedale leichter bewegen.